Rudolf Stamm GmbH
Otto-Perutz-Str. 10
81829 München
www.rs-stamm.de

Telefon: +49 (0)89.94 54 83 3
Telefax: +49 (0)89.94 54 83 0
E-Mail: info@rs-stamm.de

Zubehör

Gewebeband

Rollenlängen: 50 lfm		**Bandbreite:** 50 mm	

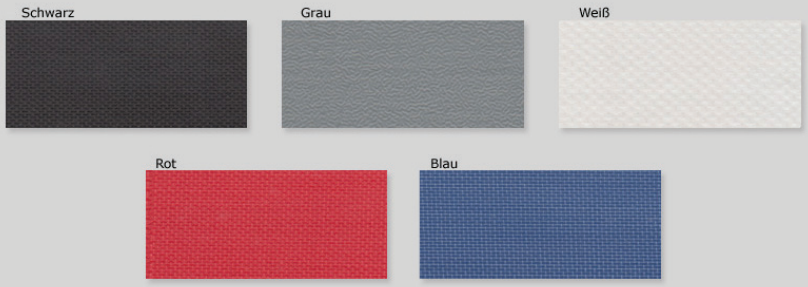

PVC - Abschlusskante

Schienenlänge: 4,50 lfm	
Verpackungseinheit: 1 Bund = 11 Schienen	**Verpackungseinheit: 1 Bund = 22 Schienen**
8 mm starke Abschlußkanten 1 Bund = 49,5 lfm	4,5 mm starke Abschlußkanten 1 Bund = 99 lfm

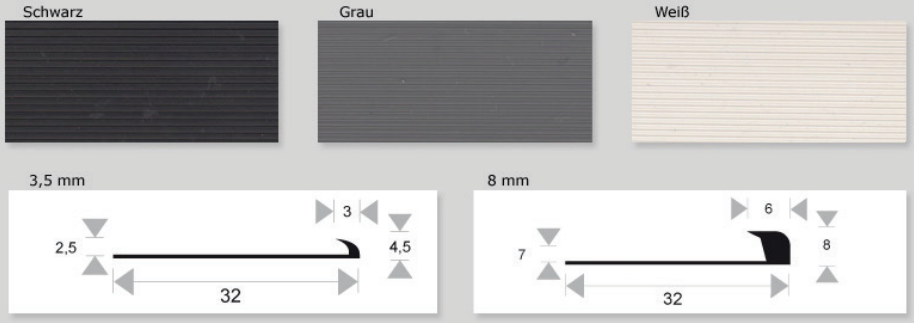

Alukante

Schienenlänge: 2,50 lfm	
Verpackungseinheit: 1 Bund = 10 Schienen	**Höhe:** 3 mm, 4,5 mm, 6 mm, 8 mm, 10 mm, weitere auf Anfrage
Abnahme einzelner Schienen ist auch möglich	

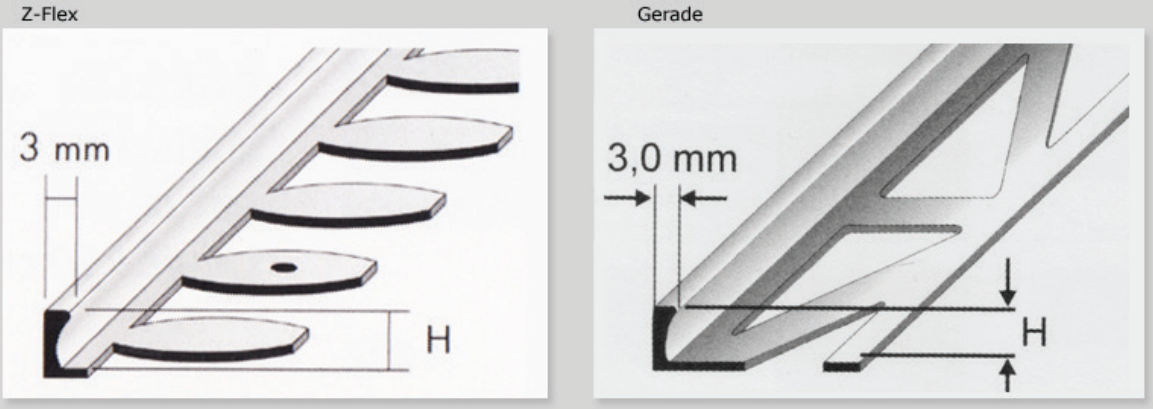

Rudolf Stamm GmbH
Otto-Perutz-Str. 10
81829 München
www.rs-stamm.de

Telefon: +49 (0)89.94 54 83 3
Telefax: +49 (0)89.94 54 83 0
E-Mail: info@rs-stamm.de

Zubehör

Aluwinkel CLassic

Schienenlänge: 6,00 lfm	
Farbe: Alu Natur	**Format:** 30 x 30 m, 40 x 30 mm & 40 x 40 m
	Ausführung: blank ohne Bohrungen

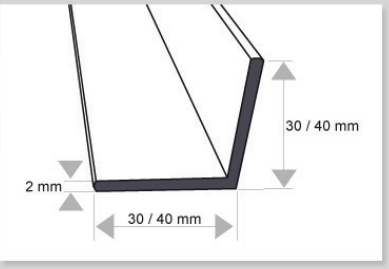

Aluwinkel Premium

Schienenlänge: 2,70 lfm	**Ausführung**: Trittseite gebohrt mit 2 eingearbeiteten Riefen
Verpackungseinheit: 1 Bund = 10 Schienen	**Format**: 10 x 25 mm & 20 x 25 mm
Abnahme einzelner Schienen ist auch möglich	**Farbe**: Aluminium eloxiert, silber & gold

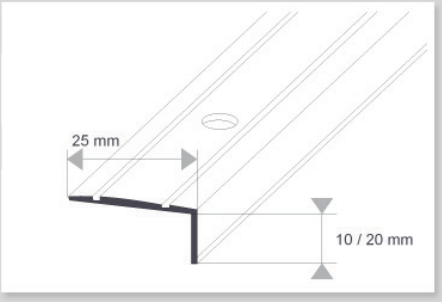

Rudolf Stamm GmbH
Otto-Perutz-Str. 10
81829 München
www.rs-stamm.de

Telefon: +49 (0)89.94 54 83 3
Telefax: +49 (0)89.94 54 83 0
E-Mail: info@rs-stamm.de

Zubehör

LP-Trans Rampe

Schienenlänge:	2,70 lfm	Ausführung:	Trittseite 2 eingearbeitete Riefen
Verpackungseinheit	1 Bund = 10 Schienen	Montage	selbstklebend
Abnahme einzelner Schienen ist auch möglich.		Farbe	Aluminium eloxiert
Höhe: 6 - 10 mm	Artikel: 3D15	Breite oben: 21 mm	Gesamtbreite: 43 mm
Höhe: 20 - 22 mm	Artikel: 3D20	Breite oben: 21 mm	Gesamtbreite: 55 mm

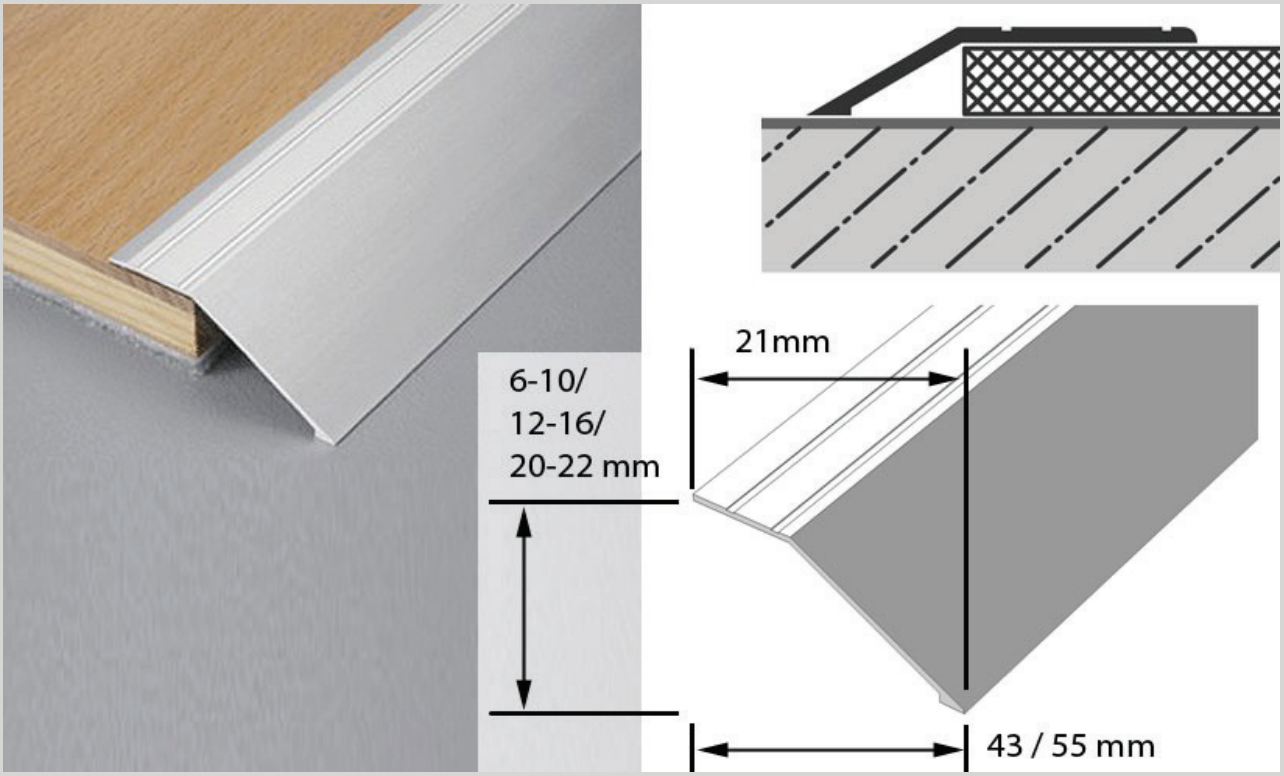

Rudolf Stamm GmbH
Otto-Perutz-Str. 10
81829 München
www.rs-stamm.de

Telefon: +49 (0)89.94 54 83 3
Telefax: +49 (0)89.94 54 83 0
E-Mail: info@rs-stamm.de

Zubehör

Einschubprofil Laminat

Schienenlänge:	2,70 lfm	Ausführung:	Trittseite mit eingearbeiteten Riefen
Verpackungseinheit	1 Bund = 10 Schienen	Farbe:	Aluminium eloxiert
Abnahme einzelner Schienen ist auch möglich.		4,5 mm starke Abschlußkanten 1 Bund = 99 lfm	
Höhe: 8 mm	Artikel: 3D25	Sichtfläche: 14 mm	Schenkelbreite: 26 mm
Höhe: 10 mm	Artikel: 3D27	Sichtfläche: 14 mm	Schenkelbreite: 28 mm
Höhe: 12 mm	Artikel: 3D29	Sichtfläche: 16 mm	Schenkelbreite: 30 mm

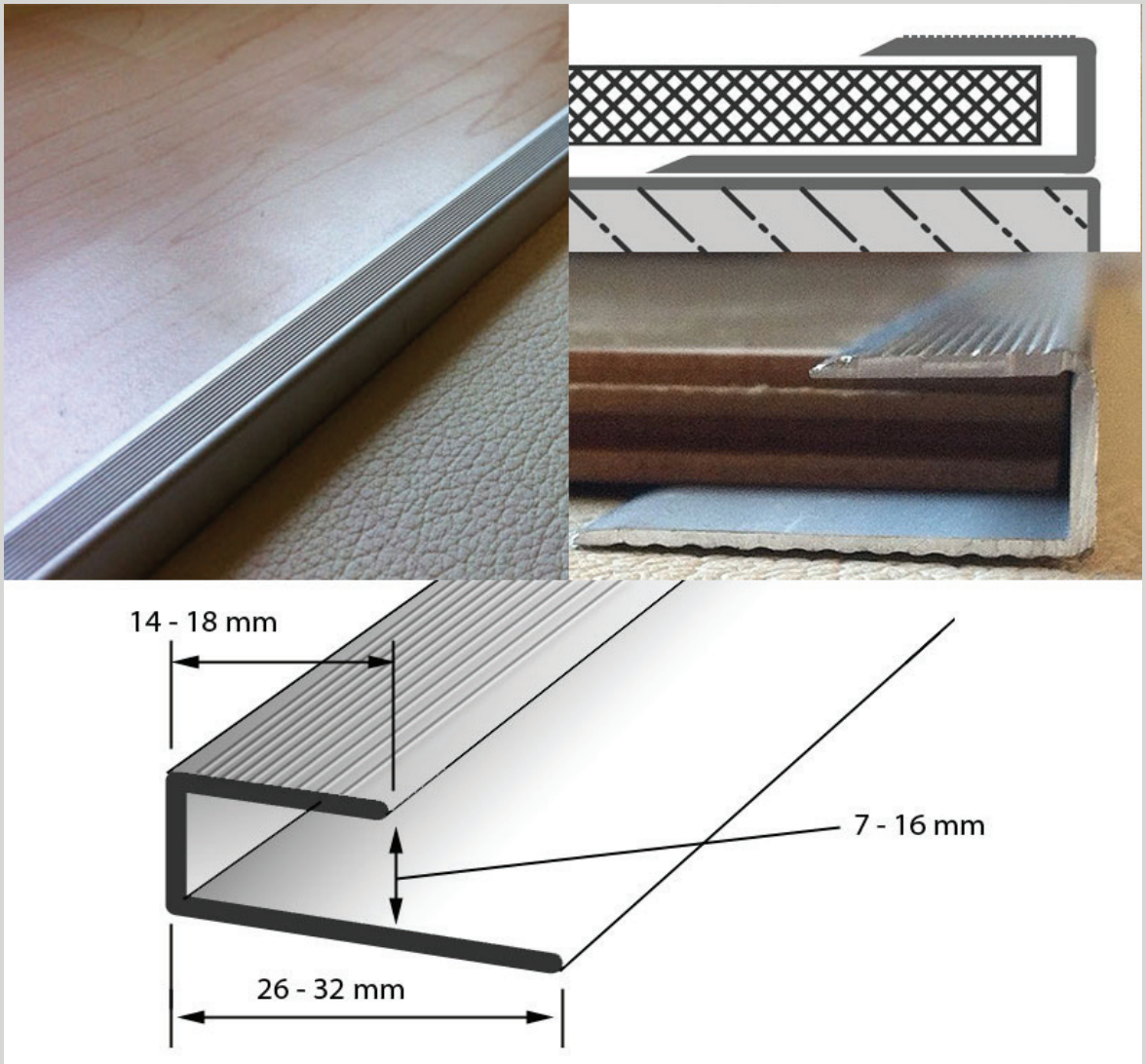

Rudolf Stamm GmbH
Otto-Perutz-Str. 10
81829 München
www.rs-stamm.de

Telefon: +49 (0)89.94 54 83 3
Telefax: +49 (0)89.94 54 83 0
E-Mail: info@rs-stamm.de

Zubehör

TEKA Abschlusskante für Teppichböden

Schienenlänge:	2,70 lfm	Ausführung:	Trittseite 2 eingearbeitete Riefen
Verpackungseinheit	1 Bund = 10 Schienen	Farbe:	Aluminium eloxiert
Abnahme einzelner Schienen ist auch möglich.			
Höhe: 8 mm	Artikel: 3D25	Sichtfläche: 8 mm	Schenkelbreite: 30 mm
Einschubhöhe: 5 mm			

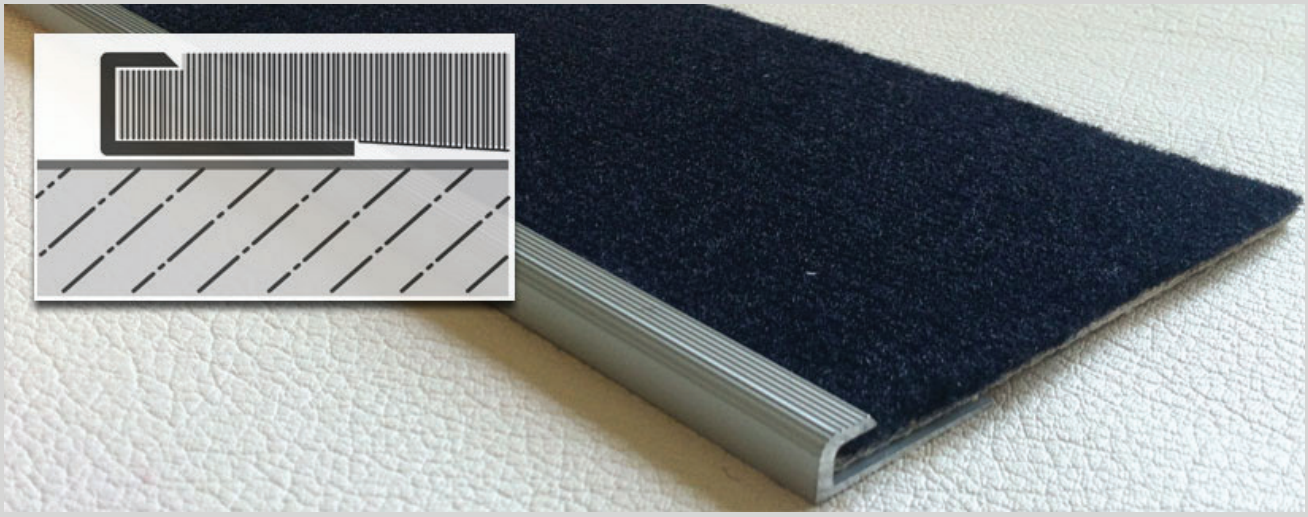

Rudolf Stamm GmbH
Otto-Perutz-Str. 10
81829 München
www.rs-stamm.de

Telefon: +49 (0)89.94 54 83 3
Telefax: +49 (0)89.94 54 83 0
E-Mail: info@rs-stamm.de

Zubehör

Nahtdeckschienen

Schienenlänge:	2,70 lfm	Ausführung:	in der Mitte ist die Schiene verstärkt und gebohrt.
Verpackungseinheit	1 Bund = 10 Schienen	Breite:	3 cm
Abnahme einzelner Schienen ist auch möglich.			
Aluminium eloxiert: Artikel 3D31 / Messing eloxiert: Artikel 3D32			

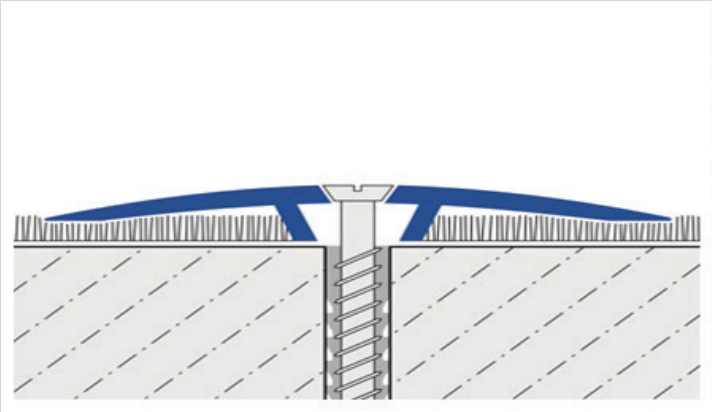

Rudolf Stamm GmbH
Otto-Perutz-Str. 10
81829 München
www.rs-stamm.de

Telefon: +49 (0)89.94 54 83 3
Telefax: +49 (0)89.94 54 83 0
E-Mail: info@rs-stamm.de

Zubehör

Klebebänder

B1-Spezial

Rollenlänge: 25 lfm
Rollenbreite: 45 mm
Kartoninhalt: 30 Stück
Einzelrollen 3B48
Kartonabnahme 3B49

B1-Normal

Rollenlänge: 25 lfm
Rollenbreite: 38 mm
Kartoninhalt: 32 Stück
Einzelrollen 3B45
Kartonabnahme 3B46

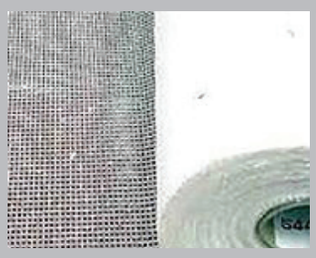

Verlegegitter

Rollenlänge: 50 lfm
Rollenbreite: 1m
Einzelrollen 3V80

PCV-Packband

Rollenlänge: 66 lfm
Rollenbreite: 50 mm
Kartoninhalt: 36 Stück
Einzelrollen 3F20
Kartonabnahme 3F21

Kreppband

Rollenlänge: 50 lfm
Rollenbreite: 50 mm
Kartoninhalt: 24 Stück
Einzelrollen: 3F23
Kartonabnahme: 3F22

Abdeckfolie

Transparente PE-Folie 100µ

Format: 50 lfm x 4 m

3F10

Matte PE-Folie 160µ

Format: 50 lfm x 4 m

3F16

OPAK PE-Folie schwarz 100µ

Format: 50 lfm x 4 m

3F19

Rudolf Stamm GmbH
Otto-Perutz-Str. 10
81829 München
www.rs-stamm.de

Telefon: +49 (0)89.94 54 83 3
Telefax: +49 (0)89.94 54 83 0
E-Mail: info@rs-stamm.de

Zubehör

Befestigungsmittel

Easy Fix
Material: Nylon, Glasfaserverstärkt
Gesamtgewicht : ca. 20 g/Stck.
Gesamtlänge : ca. 80 mm
Farben: Schwarz & Weiß

Strapse		
	Farbe Schwarz	Farbe Weiß
Gesamtlänge	27 cm	20 cm
Gesamtlänge		25 cm
Gesamtlänge		35 cm
Gesamtlänge		50 cm
Produktion von Sonderlängen auf Anfrage.		

Klettband (Nicht klebend)

Flauschband nicht klebend

Farbe: Weiß
Material: Polyester / Polypropylen
Breite: 2 cm
Stücklänge: 25 lfm

Klettband nicht klebend

Farbe: Weiß
Material: Polyester / Polypropylen
Breite: 2 cm
Stücklänge: 25 lfm

Flauschband nicht klebend

Farbe: Weiß
Material: Polyester / Polypropylen
Breite: 5 cm
Stücklänge: 25 lfm

Klettband nicht klebend

Farbe: Weiß
Material: Polyester / Polypropylen
Breite: 5 cm
Stücklänge: 25 lfm

Flauschband nicht klebend

Farbe: Schwarz
Material: Polyester / Polypropylen
Breite: 2 cm
Stücklänge: 25 lfm

Klettband nicht klebend

Farbe: Schwarz
Material: Polyester / Polypropylen
Breite: 2 cm
Stücklänge: 25 lfm

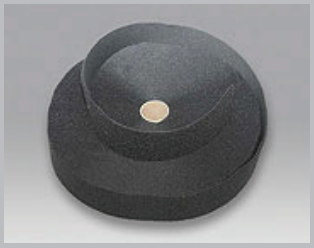

Flauschband nicht klebend

Farbe: Schwarz
Material: Polyester / Polypropylen
Breite: 5 cm
Stücklänge: 25 lfm

Klettband nicht klebend

Farbe: Schwarz
Material: Polyester / Polypropylen
Breite: 5 cm
Stücklänge: 25 lfm

Rudolf Stamm GmbH
Otto-Perutz-Str. 10
81829 München
www.rs-stamm.de

Telefon: +49 (0)89.94 54 83 3
Telefax: +49 (0)89.94 54 83 0
E-Mail: info@rs-stamm.de

Zubehör

Klettband (selbstklebend)

Flauschband selbstklebend

Farbe: Weiß
Material: Polyester / Polypropylen
Breite: 2 cm
Stücklänge: 25 lfm

Klettband selbstklebend

Farbe: Weiß
Material: Polyester / Polypropylen
Breite: 2 cm
Stücklänge: 25 lfm

Flauschband selbstklebend

Farbe: Weiß
Material: Polyester / Polypropylen
Breite: 5 cm
Stücklänge: 25 lfm

Klettband selbstklebend

Farbe: Weiß
Material: Polyester / Polypropylen
Breite: 5 cm
Stücklänge: 25 lfm

Flauschband selbstklebend

Farbe: Schwarz
Material: Polyester / Polypropylen
Breite: 2 cm
Stücklänge: 25 lfm

Klettband selbstklebend

Farbe: Schwarz
Material: Polyester / Polypropylen
Breite: 2 cm
Stücklänge: 25 lfm

Flauschband selbstklebend

Farbe: Schwarz
Material: Polyester / Polypropylen
Breite: 5 cm
Stücklänge: 25 lfm

Klettband selbstklebend

Farbe: Schwarz
Material: Polyester / Polypropylen
Breite: 5 cm
Stücklänge: 25 lfm

Bleiband

Bleiband

Farbe: Weiß
Gesamtgewicht: 200 g/lfm
Stücklänge: 20 lfm
3N02

Reihbänder

Reihbänder

Farbe: Weiß
Material: Baumwolle
Stücklänge: 200 lfm
Breite: 2 cm
3N10

Rudolf Stamm GmbH
Otto-Perutz-Str. 10
81829 München
www.rs-stamm.de

Telefon: +49 (0)89.94 54 83 3
Telefax: +49 (0)89.94 54 83 0
E-Mail: info@rs-stamm.de

Zubehör

Wakol

D 3074 Vorstrichkonzentrat

Anwendungsbereiche: Dispersionsvorstrichkonzentrat zum Grundieren von saugfähigen Estrich- und Putzflächen.
(1:2 verdünnt mit Wasser) sowie als Haftbrücke auf nicht saugenden Untergründen (1:1 verdünnt mit Wasser) im Innen und Außenbereich;
Auftragsweise: mit Velours- Microfaser oder Schaumstoffwalze;
Verbrauch: ca. 50g/m² **Konzentrat**;
Trockenzeit: nach Begehbarkeit auf nicht feuchtigkeitsempfindlichen Untergründen; mind. 24 Std. auf feuchtigkeitsempfindlichen Untergründen;
Lagerweise: nicht unter 5°C, frostempfindlich;
Gebindegröße: 10 kg & 5 kg;

Z600 Ausgleichmasse, standfest

Anwendungsbereiche: Zum Ausspachteln von Treppenstufen (Altbausanierung) und Türanschlüssen, für Reparaturen von starken Estrichschäden sowie für direkte Überspachtelung von Rohbetondecken in Schichtdicken von 1 - 5 mm, gestreckt bis 50 mm, im Innenbereich. Standfest.
Chromatarm gemäß EU-Richtlinie 53/2003/EG
Ansatzverhältnis: ca. 5 l Wasser + 25 kg Z 600
Verbrauch: ca. 1,6 kg/m²/mm Schichtdicke
Verarbeitungszeit: ca. 15 - 20 min.
Abbindezeit: begehbar und überspachtelbar nach ca. 30 Min.; verlegereif nach 3 - 4 Std.
Lagerhinweise: kühl und trocken lagern. Angebrochene Säcke dicht verschließen und möglichst bald verarbeiten.
Gebindegröße: 25 kg

Z675 Objektspachtelmasse

Anwendungsbereiche: Zum Ausgleichen von Unebenheiten in Schichtdicken von 1 bis 5 mm im Innenbereich unter textilen und elastischen Belägen. Rakelfähig.
Chromatarm gemäß EU-Richtlinie 53/2003/EG
Ansatzverhältnis: ca. 6 - 6,5 l Wasser + 25 kg Z 675
Verbrauch: ca. 1,5 kg/m²/mm Schichtdicke
Verarbeitungszeit: ca. 30 min.
Abbindezeit: begehbar und überspachtelbar nach ca. 3 Std.
verlegereif bei 2mm nach 24 Std.
Lagerhinweise: kühl und trocken lagern. Angebrochene Säcke
dicht verschließen und möglichst bald verarbeiten
Gebindegröße: 25 kg

Rudolf Stamm GmbH
Otto-Perutz-Str. 10
81829 München
www.rs-stamm.de

Telefon: +49 (0)89.94 54 83 3
Telefax: +49 (0)89.94 54 83 0
E-Mail: info@rs-stamm.de

Zubehör

Wakol

PS 205 Gießharz

Anwendungsbereiche: Schnellhärtendes polymermoifiziertes Zweikomponenten-Silikatharz zur Sanierung von Estrichrissen sowie zum Kleben von Nageleisen, Metallprofilen und Kunst- bzw. Naturstein aus saugfähige und nicht saugfähige Untergründe im Innenbereich.
Ansatzverhältnis: 1 : 1 Volumenteile.
Verbrauch: abhängig vom Umfang der Reparaturarbeiten.

Temperatur	10°C	20°C	25°C	30°C
Verarbeitungszeit	ca. 17 Min.	ca. 10 Min.	ca. 8 Min.	ca. 7 Min.
Aushärtezeit	ca. 45 Min.	ca. 30 Min.	ca. 22 Min.	ca. 18 Min.
Lagerhinweise	kühl lagern, jedoch nicht unter +10°C			
Gebindegröße	300 ml A-Komp. + 300 ml B-Komp.			

D3240 Colleo

Anwendungsbereiche: Für die Verlegungvon Linoleum, Textilbelägen mit Vliesrücken, Latex-Schaumrücken, syntehtischem Zweitrücken oder Juterücken gewebtem Textilbelägem und Nadelvliesbelägen sowie für homogene PVC- und CV-Beläge aus saugfähigen Untergründen.
Auftragsweise: Spachtelzahung nach TKP A2, B1 oder B2
Verbrauch: ca. 300 - 600 g/m² je nach Spachtelzahnung
Ablüftzeit: ca. 10 Min.
Einlegezeit: ca. 15 - 20 Min.
Lagerweise: nicht unter 5°C, frostempfindlich.
Gebindegröße: 18 kg

DL 3365 StarLeit

Anwendungsbereiche: Heller, faserhaltiger Dispersionsklebstoff für die Verlegung von ableitfähigrn PVC-Tetil-, Linoleum und bis 4 mm starken Kautschukbelägenauf entsprechend vorbereitete Untergründe.
Auftragsweise: Spachtelzahung nach TKP S2, Pajarito 7 oder Pajarito 25.
Verbrauch: ca. 250 - 550 g/m² je nach Spachtelzahnung
Ablüftzeit: ca. 10 - 15 Min.
Einlegezeit: ca. 20 - 40 Min.
Lagerweise: nicht unter 5°C, frostempfindlich.
Gebindegröße: 16 kg

Rudolf Stamm GmbH
Otto-Perutz-Str. 10
81829 München
www.rs-stamm.de

Telefon: +49 (0)89.94 54 83 3
Telefax: +49 (0)89.94 54 83 0
E-Mail: info@rs-stamm.de

Zubehör

Werkzeug

Sicherheitsmesser Delphin

Im Köcher ohne Klingen.

3W01

Sicherheitsmesser Silver Knife

Im Köcher ohne Klingen.

3W01

Teppichschiene

8 cm breit, bombierte Form, rollbar.
Verfügbare Längen:

3W02	2,10 m	
3W04	4,10 m	
3W05	5,10 m	

Kniespanner Standard

In 5 Positionen verstellbar.
Mit variabler Zahneinstellung.
In verschiedenen Höhen.

3W45

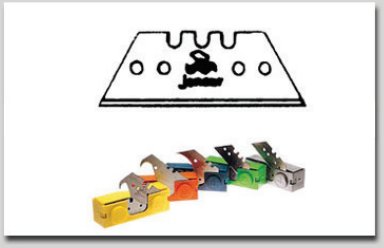

Teppichklinge „gerade“

Eisgehärtet 0,65 mm, 1a-Qualität
Dispenser-Inhalt 20 Klingen
Trapezklingen 50 mm

3W10

Rudolf Stamm GmbH
Otto-Perutz-Str. 10
81829 München
www.rs-stamm.de

Telefon: +49 (0)89.94 54 83 3
Telefax: +49 (0)89.94 54 83 0
E-Mail: info@rs-stamm.de

Zubehör

Werkzeug

Teppichklinge „Hacke“

Eisgehärtet 0,65 mm, 1a-Qualität
Dispenser-Inhalt 20 Klingen

3W11

Handtacker

Der kleine Profi-Tacker aus Stahl - Große Schlagstärke.
- Rückstoßfrei - Einfaches Laden von unten -
Die Griffsicherung verhindert unbeabsichtigte Auslösungen

3W25